ＵＮ両開き引戸 Ｈ１０００－５０×Ｗ１００００　S=1:30

（昭和５７年改正の建築基準法・同施行令に基づく風圧力 ＧＬ＋０ｍ に依る）

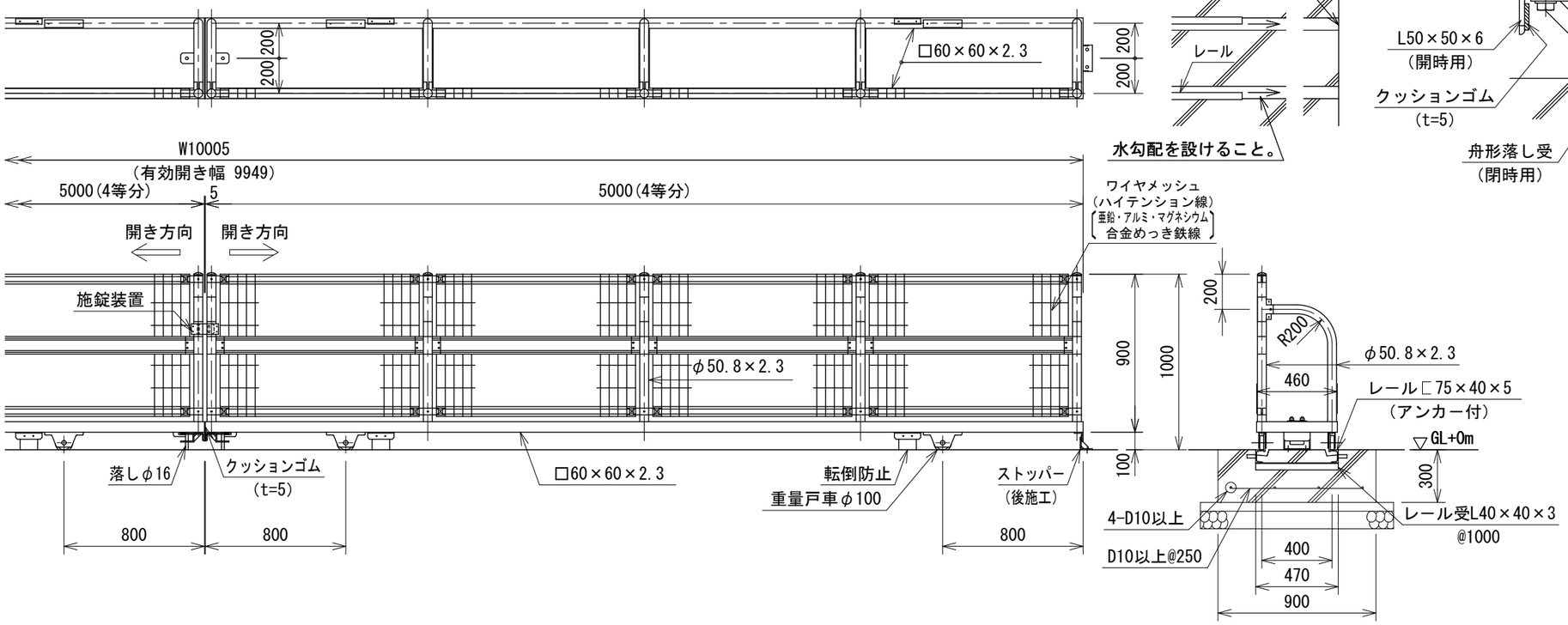

レール端部コンクリート処理図

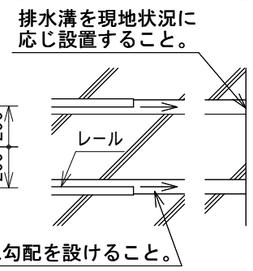

落し・ストッパー取付図　S=1:6

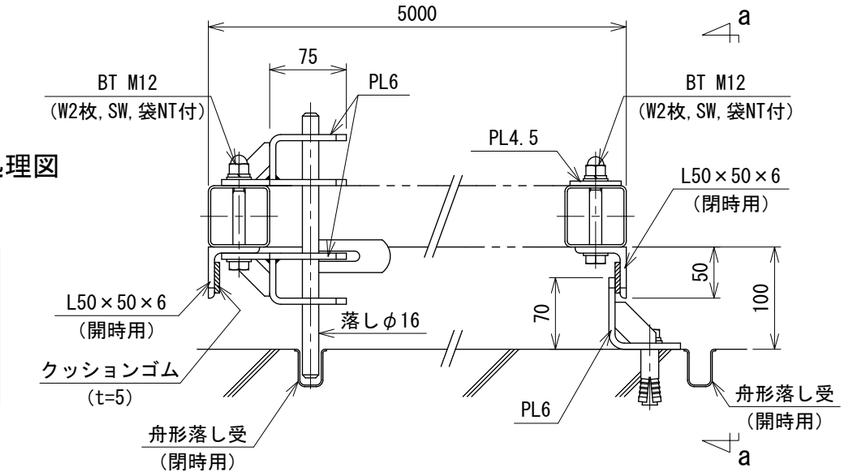

a～a視図

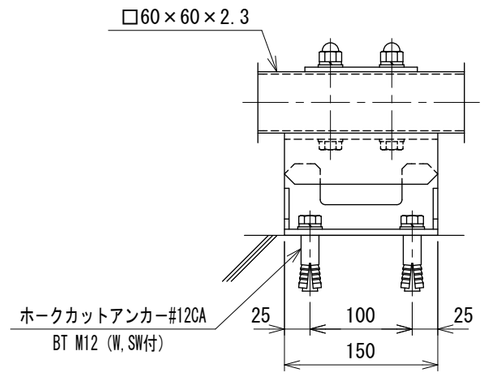

戸車取付図　S=1:6

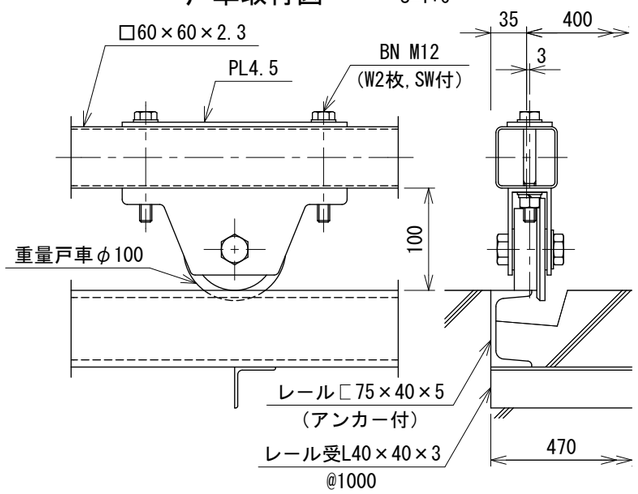

転倒防止取付図　S=1:6

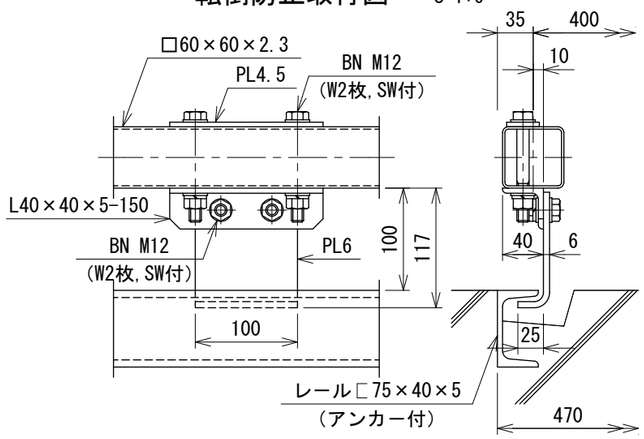

ワイヤメッシュ図

（　）内は芯径を示す.

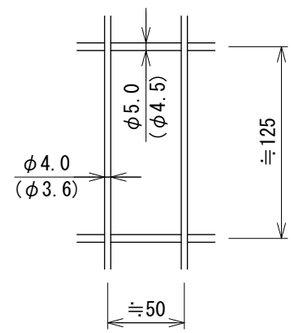

設計条件

設計荷重・・・昭和５７年改正の建築基準法・同施行令に基づく風圧力に依る。通行車両は総重量２５ｔ車以下とする。

基礎条件・・・長期許容地耐力
９８ｋＮ／㎡（１０ｔ／㎡）

備考

１．外装はめっきの上高耐候性樹脂粉体塗装とする。但し、ボルト・ナットは溶融亜鉛めっきの上防錆着色処理とし、戸車、落し及び一部のボルト・ナットは溶融亜鉛めっきのみ、レールは錆止め１回塗りとする。

２４１４０６９２１

2025.03