ＵＮ片開き引戸 Ｈ１５００－５０×Ｗ６０００　S=1:40

（昭和５７年改正の建築基準法・同施行令に基づく風圧力 ＧＬ＋０ｍ に依る）

レール端部コンクリート処理図

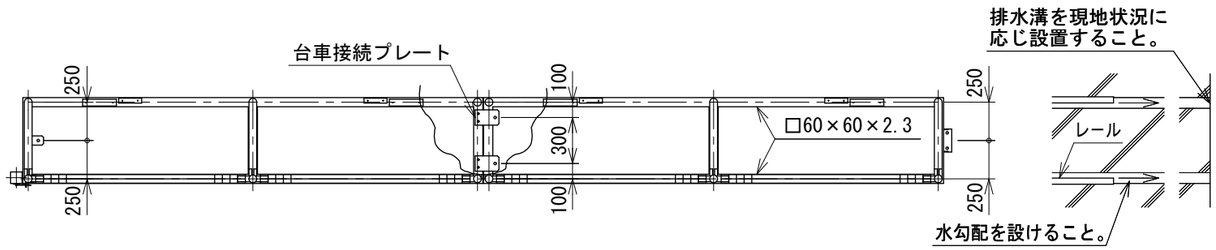

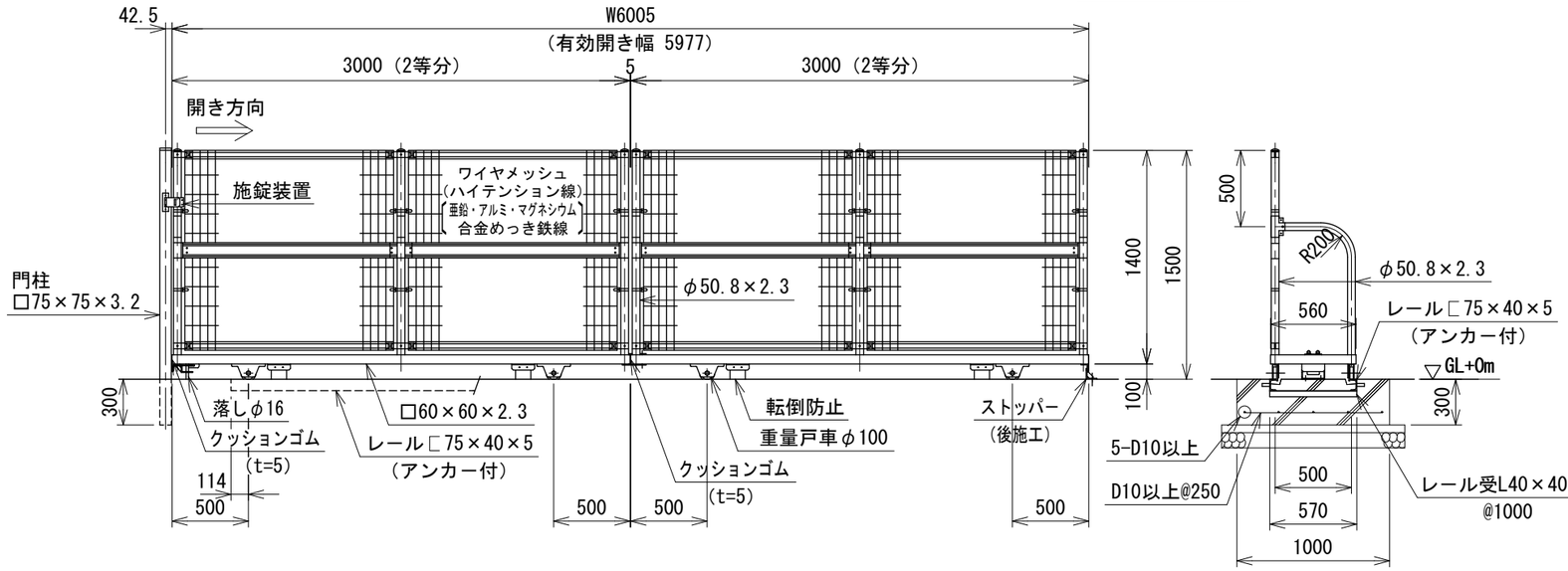

落し・ストッパー取付図　S=1:6

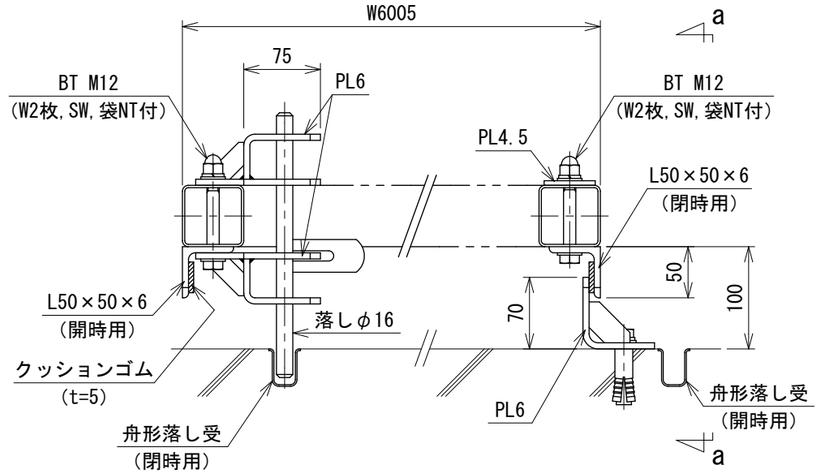

a～a視図

ワイヤメッシュ図

（　）内は芯径を示す.

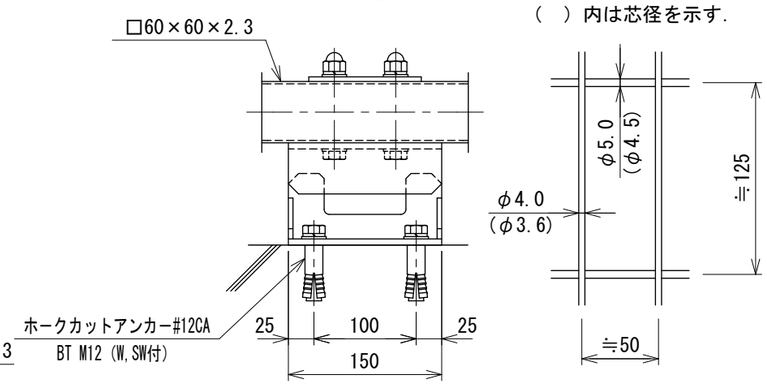

台車接続取付図　S=1:6

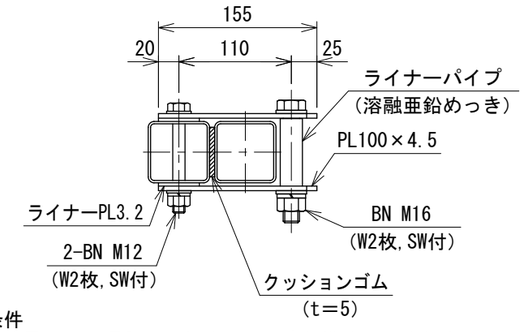

門柱・レール位置図

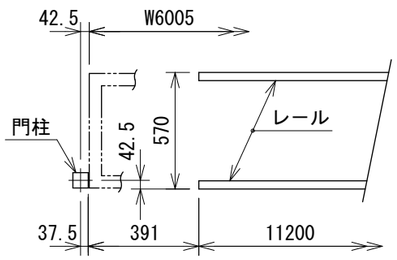

戸車取付図　S=1:6

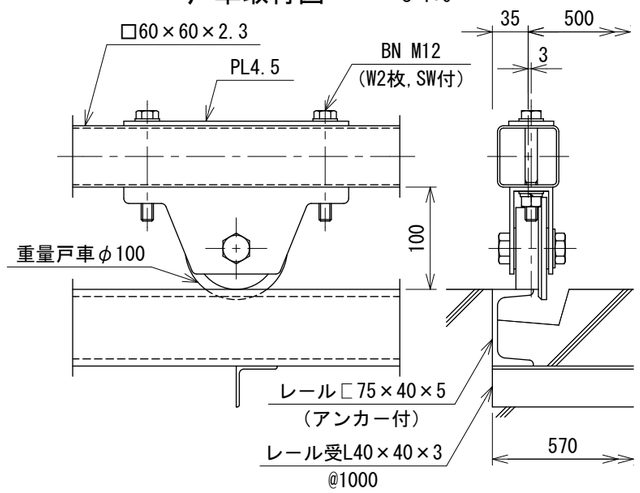

転倒防止取付図　S=1:6

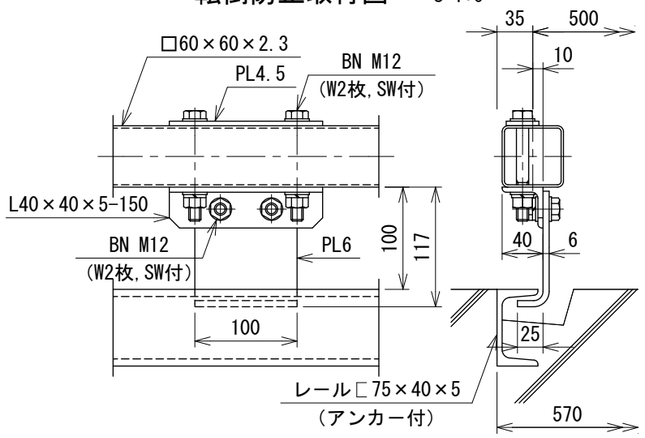

設計条件

設計荷重・・・昭和５７年改正の建築基準法・同施行令に基づく風圧力に依る。
通行車両は総重量２５ｔ車以下とする。

基礎条件・・・長期許容地耐力　９８ｋＮ／㎡（１０ｔ／㎡）

備考

１．外装はめっきの上高耐候性樹脂粉体塗装、Ｕ型金具を防錆着色処理とする。但し、ボルト・ナットは溶融亜鉛めっきの上防錆着色処理とし、戸車、落し及び一部のボルト・ナットは溶融亜鉛めっきのみ、レールは錆止め１回塗りとする。

２４１４０６８２３

2025.03