ＵＮ－Ｈ１０００－５０（ガードレール取付用）　S=1:20

（昭和５７年改正の建築基準法・同施行令に基づく風圧力 ＧＬ＋０ｍ に依る）

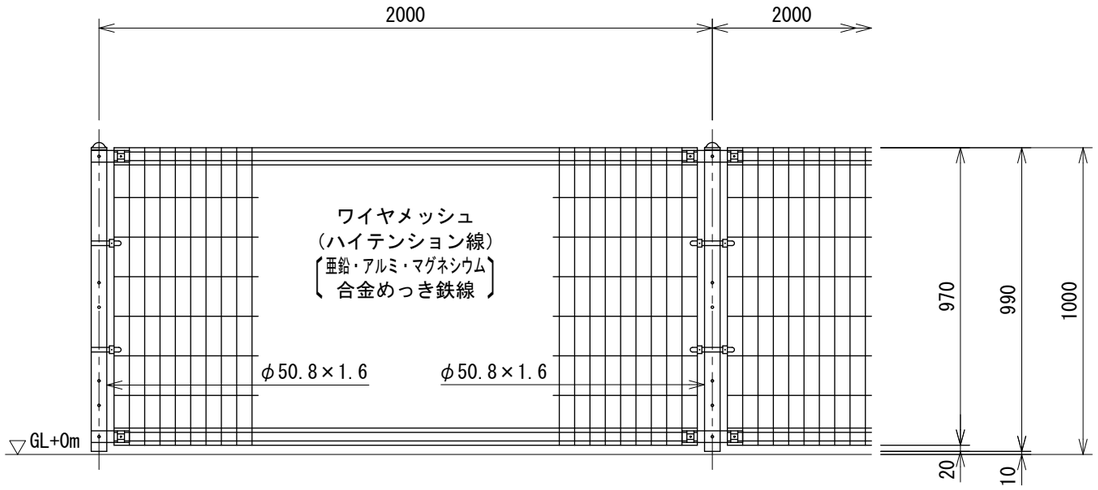

＜＞内はφ139.8の場合を示す。

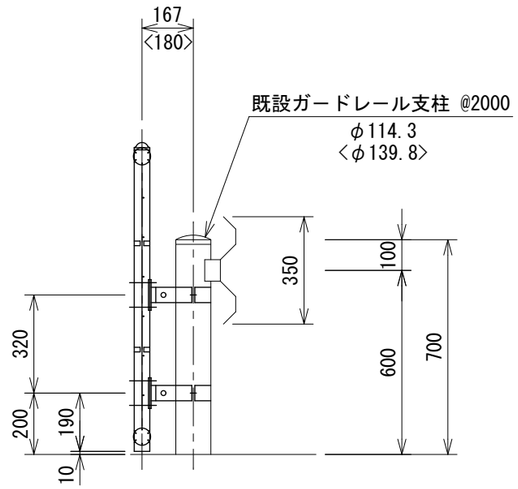

主柱取付図　S=1:4

＜＞内はφ139.8の場合を示す。

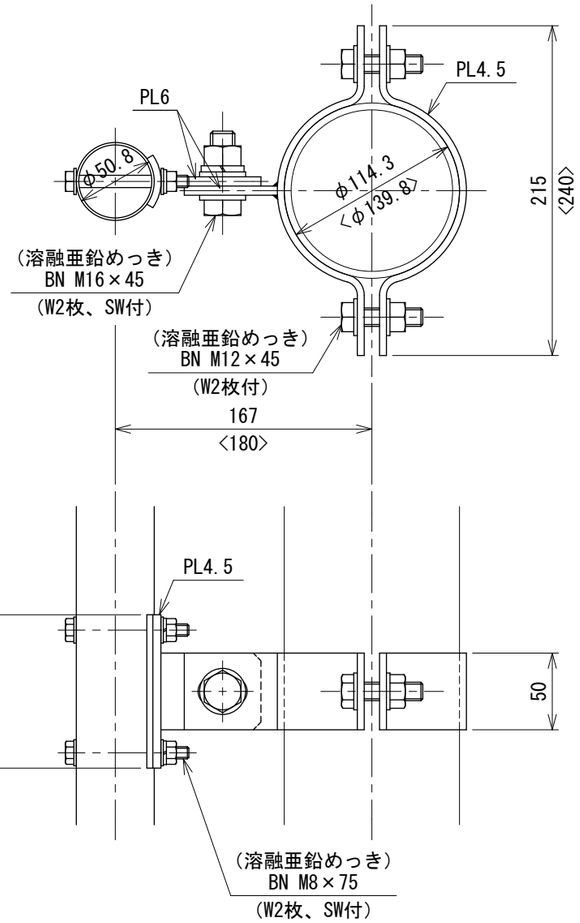

ワイヤメッシュ図

（　）内は芯径を示す。

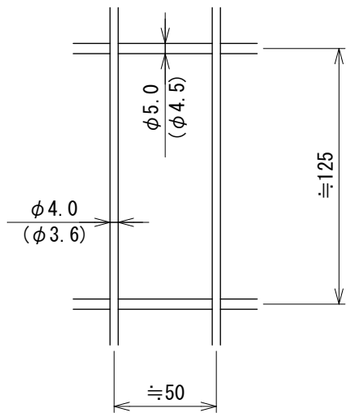

設計条件

設計荷重・・・昭和５７年改正の建築基準法・同施行令に基づく風圧力に依る。

備考

１．外装について

・主柱、ジョイント押え金具 ワイヤメッシュ	・・・	亜鉛・アルミ・マグネシウム合金めっきの上高耐候性樹脂粉体塗装
・バ　ン　ド	・・・	亜鉛・アルミ合金めっきの上高耐候性樹脂粉体塗装
・Ｕ　型　金　具	・・・	亜鉛・アルミ・マグネシウム合金めっきの上防錆着色処理
・主柱取付金具	・・・	溶融亜鉛めっきの上高耐候性樹脂粉体塗装
・特記以外のボルト、ナット	・・・	溶融亜鉛めっきの上防錆着色処理

２．図中、特記以外の部品部材はＵＮフェンスＡ１０００に準ずる。

１８１４００２０１

2025.03