# ガードフェンスＦ型（球キャップ付）ＧＬ－Ｆ１－８－３Ｃ　S=1:20

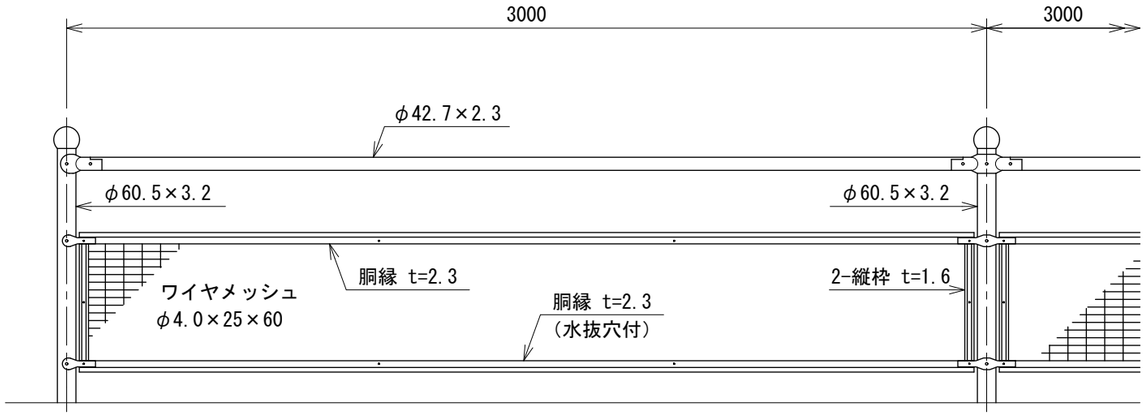


基礎ブロック用（C）

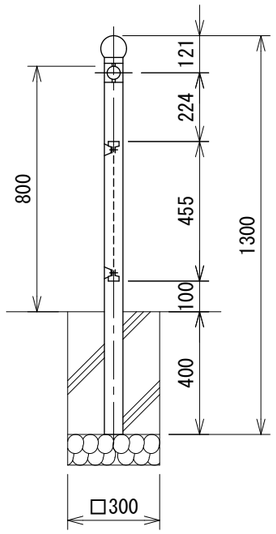


コンクリート建込用（W）

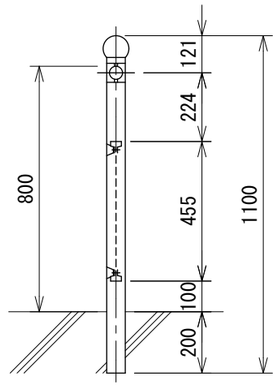


中間部ビーム取付図

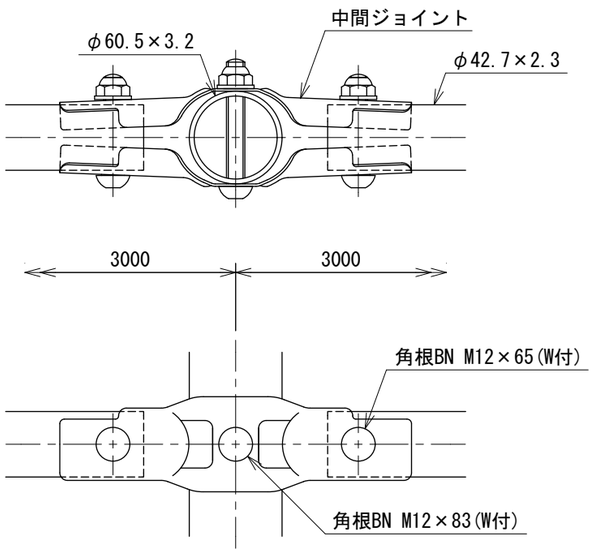


パネル取付図

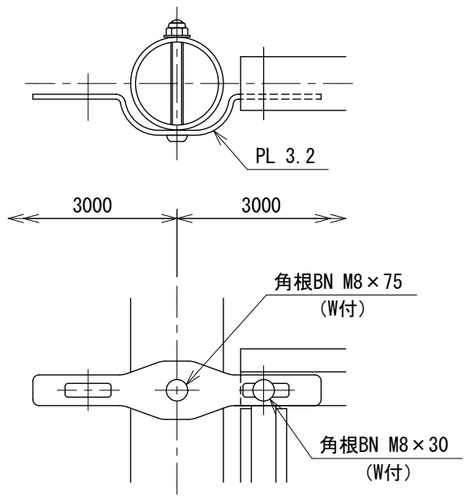


ワイヤメッシュ図

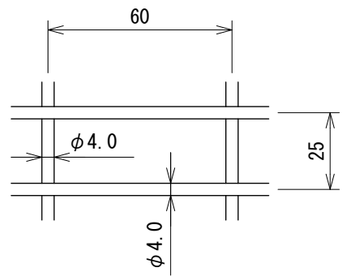


設計条件
　設計荷重・・・防護柵の設置基準・同解説のＰ種に基づく。

備考
1．外装は亜鉛・アルミ・マグネシウム合金めっきの上高耐候性樹脂粉体塗装とし、ワイヤメッシュは亜鉛めっきの上高耐候性樹脂粉体塗装とする。但し、ボルト・ナットは溶融亜鉛めっきのみとする。

２１２０００７１

2025.03