ＰＣ両開き引戸　Ｈ２０００×Ｗ６０００　S=1:30

（昭和５７年改正の建築基準法・同施行令に基づく風圧力 ＧＬ＋０ｍ に依る）

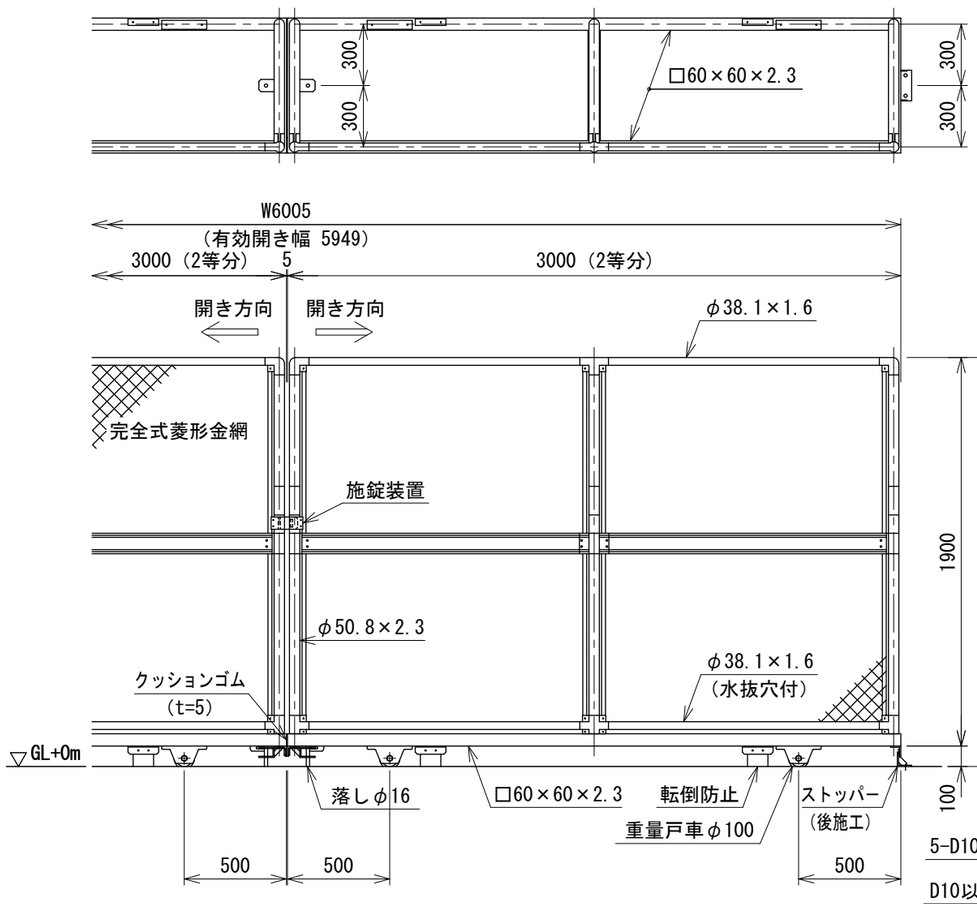

レール端部コンクリート処理図

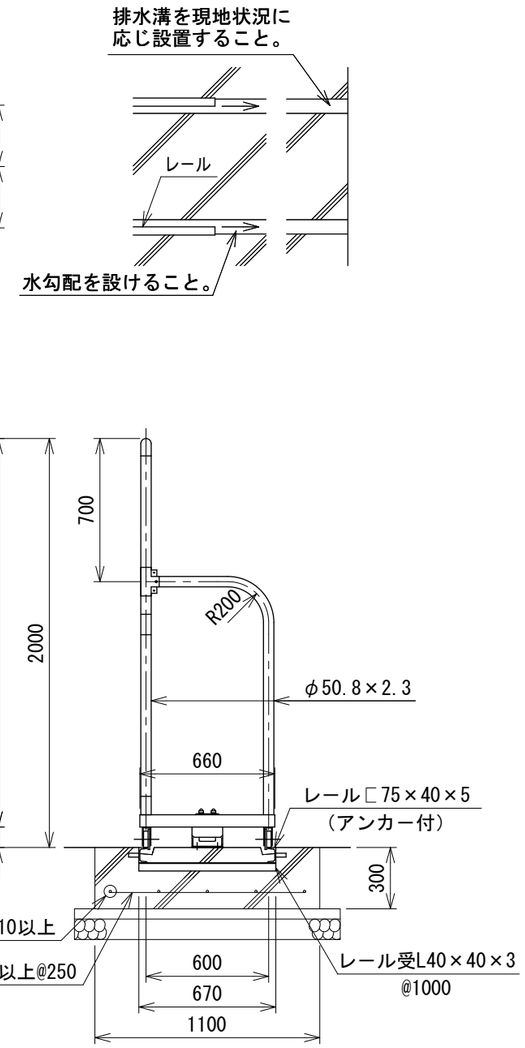

落し・ストッパー取付図　S=1:6

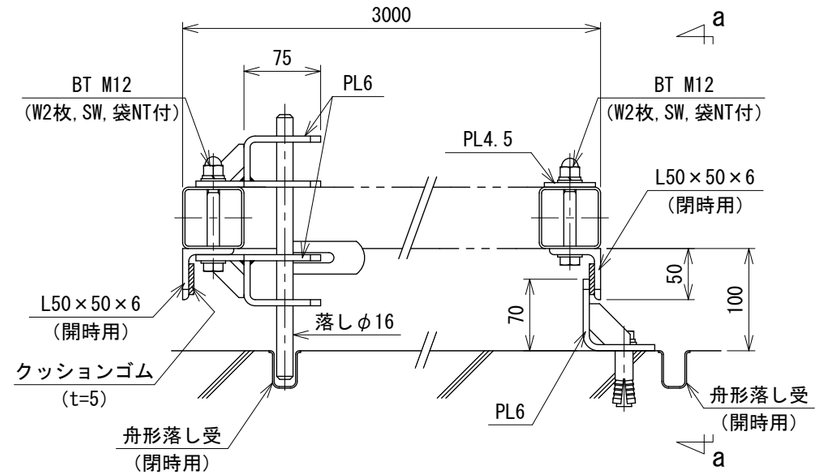

a～a視図

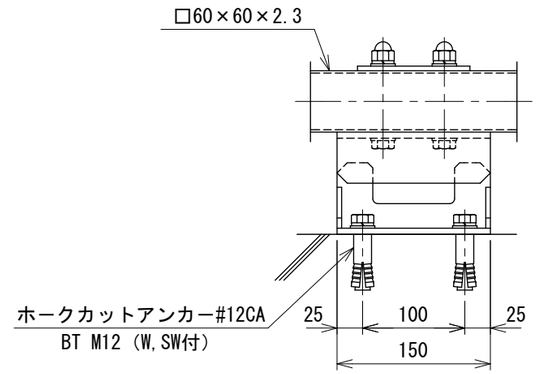

戸車取付図　S=1:6

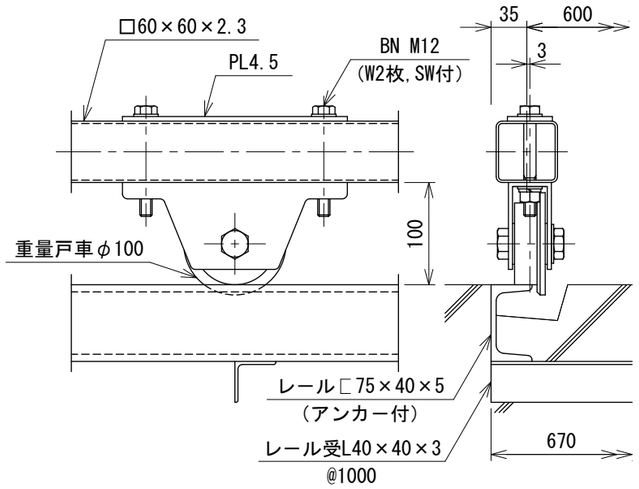

転倒防止取付図　S=1:6

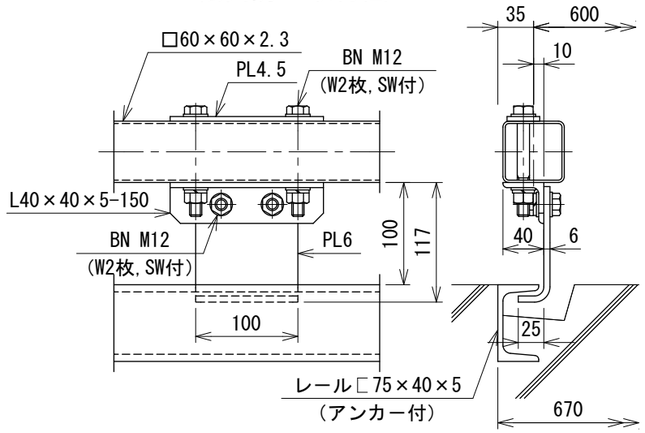

設計条件

設計荷重・・・昭和５７年改正の建築基準法・同施行令に基づく風圧力に依る。通行車両は総重量２５ｔ車以下とする。

基礎条件・・・長期許容地耐力
９８ｋＮ／㎡（１０ｔ／㎡）

備考

１．外装は金網類を除く他は溶融亜鉛めっきとし、レールは錆止め１回塗りとする。

２４１００６８５５

2025.03