ＰＣ片開き引戸　Ｈ２０００×Ｗ６０００　S=1:30

（昭和５７年改正の建築基準法・同施行令に基づく風圧力 ＧＬ＋０ｍ に依る）

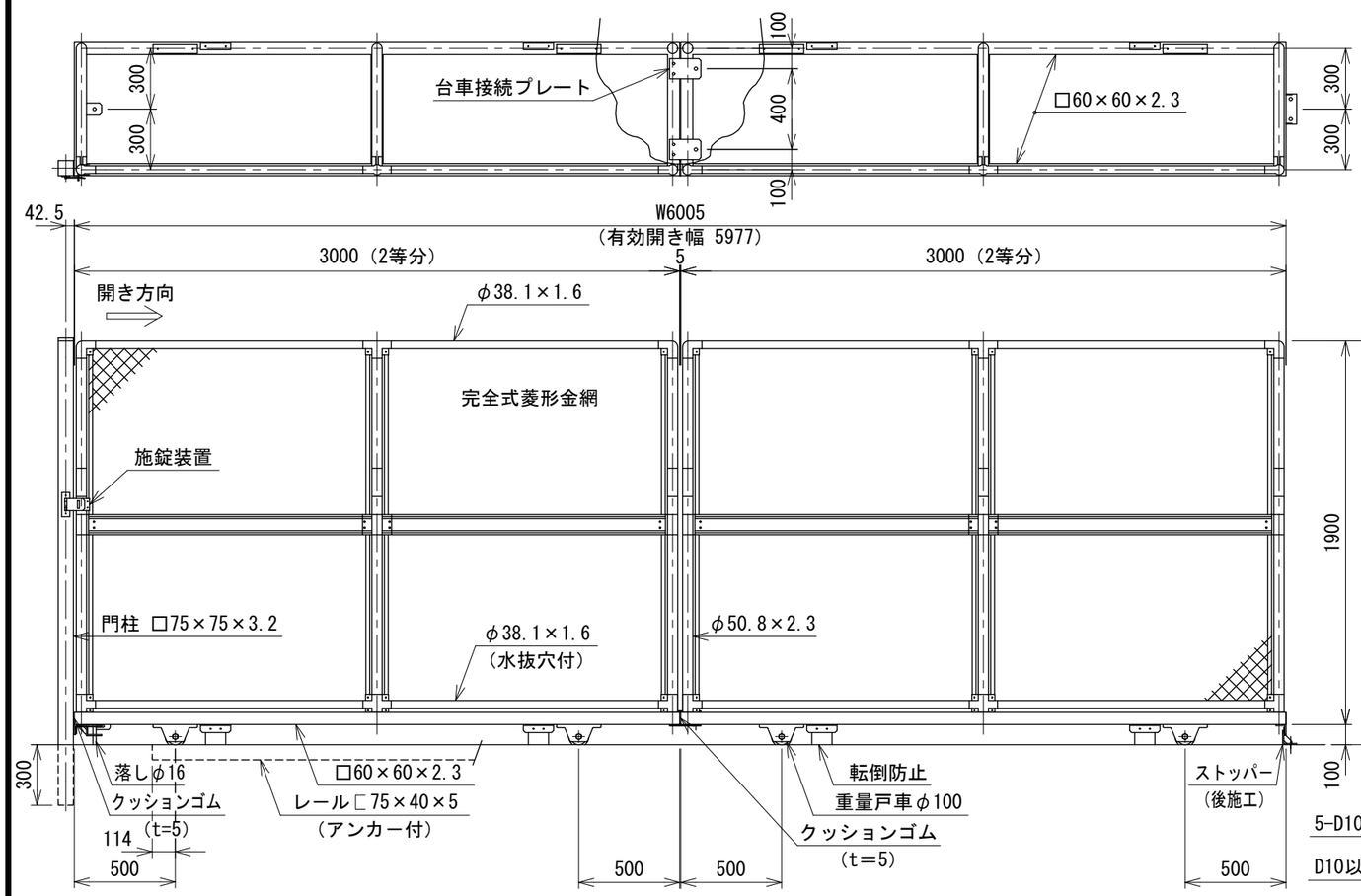

レール端部コンクリート処理図

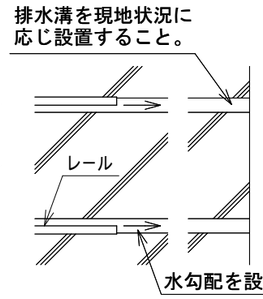

落し・ストッパー取付図　S=1:6

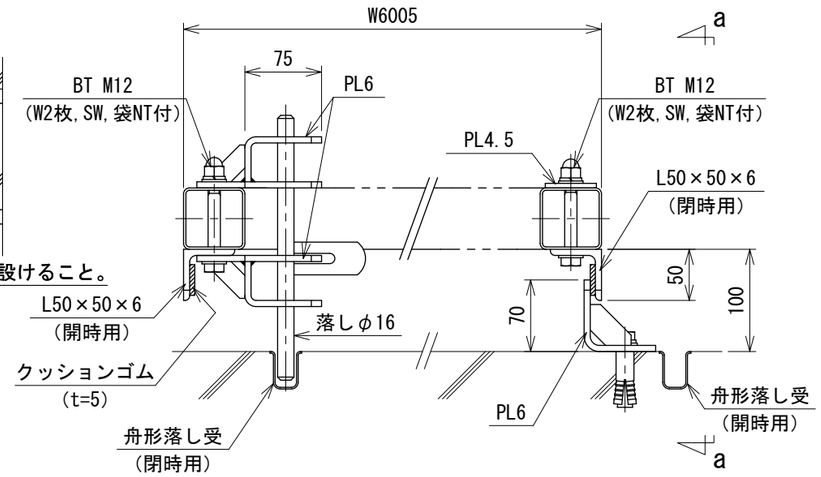

a～a視図

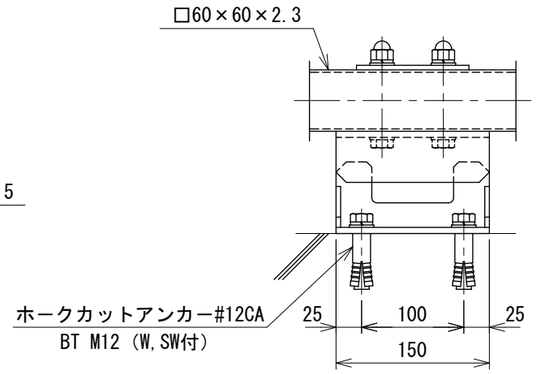

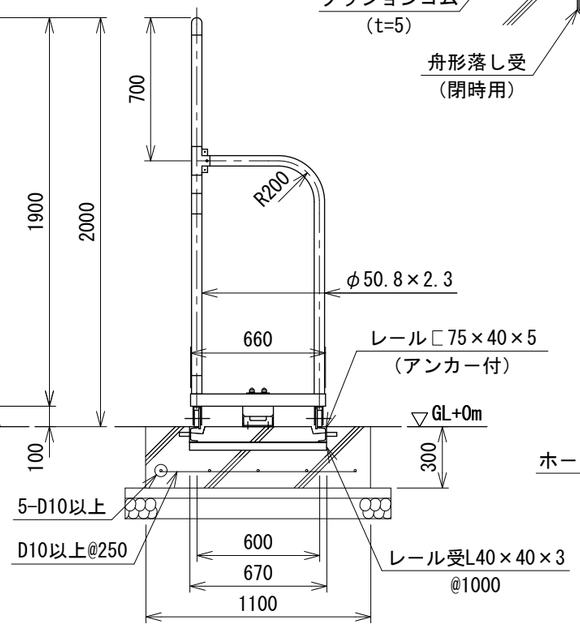

台車接続取付図　S=1:6

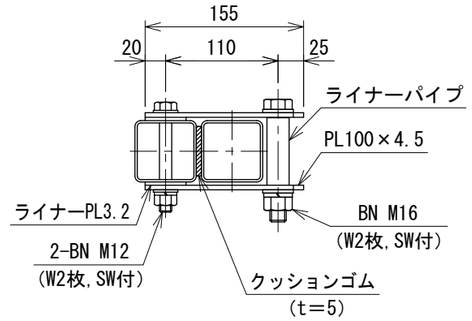

門柱・レール位置図

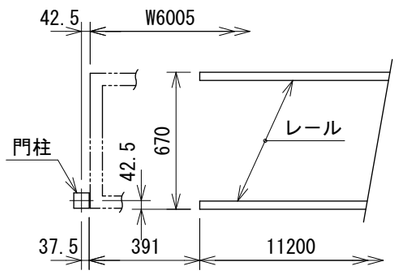

戸車取付図　S=1:6

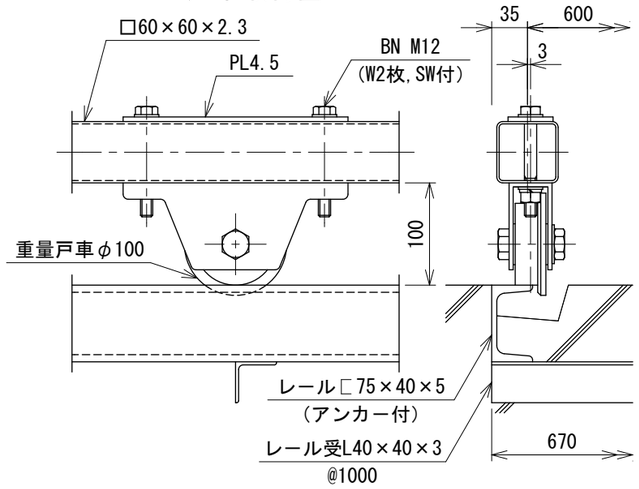

転倒防止取付図　S=1:6

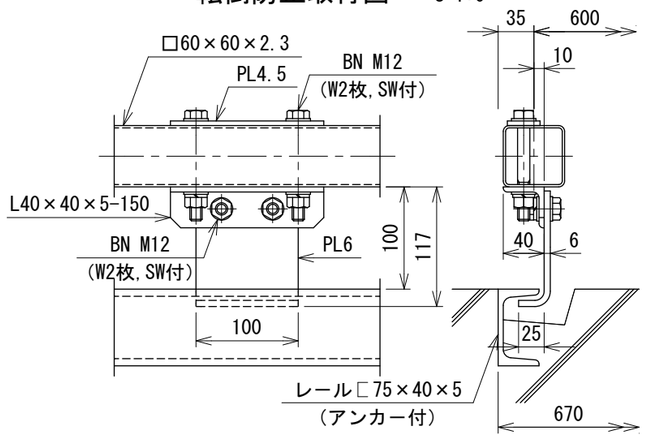

設計条件
　設計荷重・・・昭和５７年改正の建築基準法・同施行令に
　　基づく風圧力に依る。
　　通行車両は総重量２５ｔ車以下とする。
　基礎条件・・・長期許容地耐力　９８ｋＮ／㎡（１０ｔ／㎡）

備考
　１．外装は金網類を除く他は溶融亜鉛めっきとし、レール
　　は錆止め１回塗りとする。

２４１００６８２７

2025.03