ＥＮ－Ａ１０００（直忍付）　S=1:20

（昭和５７年改正の建築基準法・同施行令に基づく風圧力 ＧＬ＋０ｍ に依る）

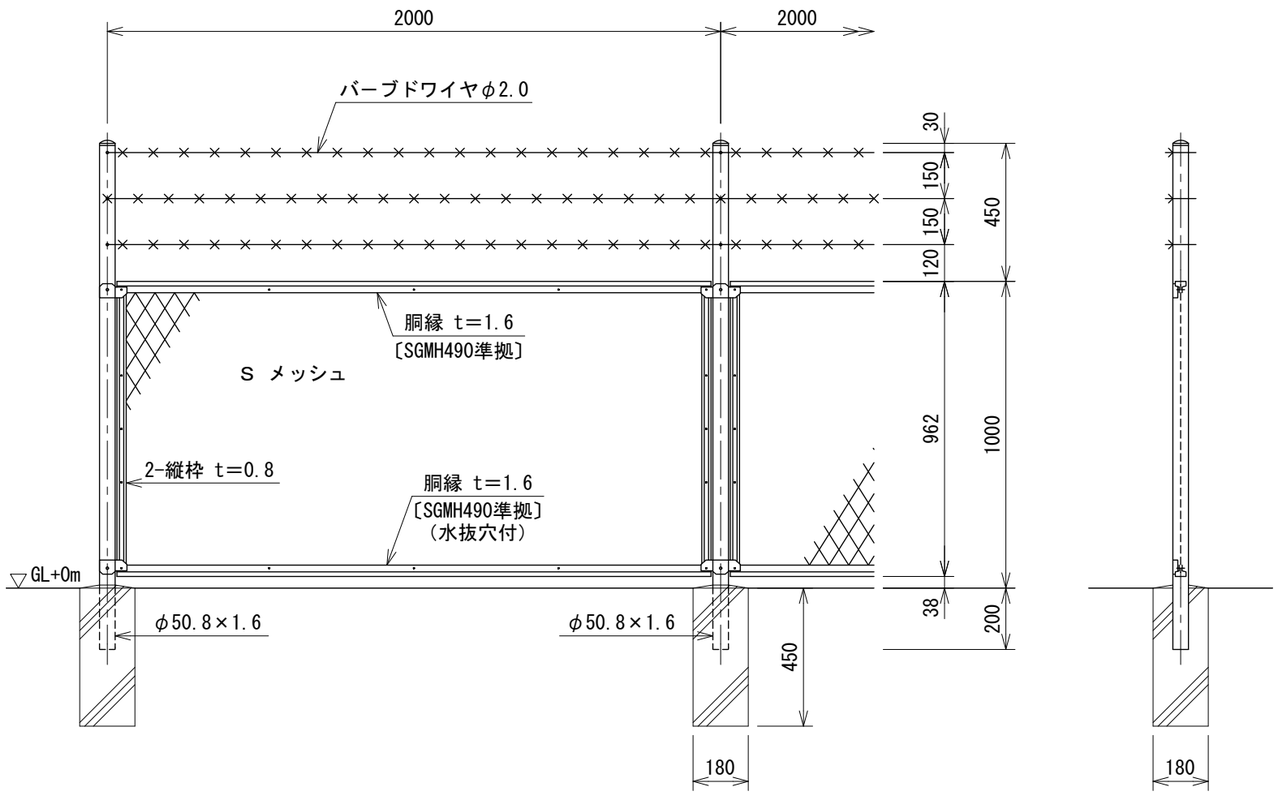

パネル取付図　S=1:3

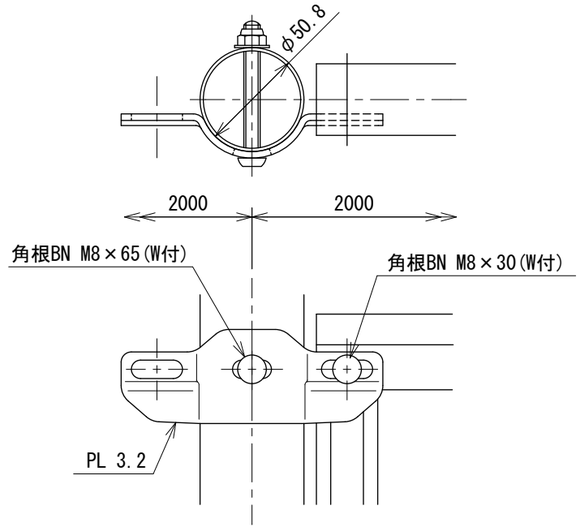

胴縁断面図　S=1:1

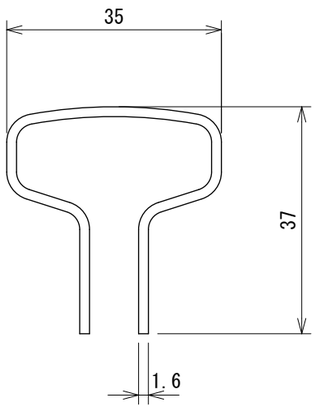

Ｓメッシュ　S=1:2

芯径を示す

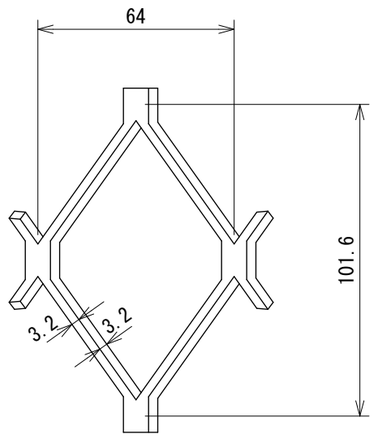

設計条件

設計荷重・・・昭和５７年改正の建築基準法・同施行令に基づく風圧力に依る。

基礎条件・・・長期許容地耐力　９８ｋＮ／㎡（１０ｔ／㎡）

備考

１．外装はバーブドワイヤを除き、亜鉛・アルミ・マグネシウム合金めっきの上高耐候性樹脂粉体塗装とする。
但し、Ｓメッシュは亜鉛めっきの上高耐候性樹脂粉体塗装、ボルト・ナットは溶融亜鉛めっきの上防錆着色処理とし、フックボルト及びフック座金は溶融亜鉛めっきのみとする。

２４１１００００２２－Ｓ

2026.03